Tables Tack
descriptif technique

.mdd

.mdd, créée en 1993 à Sępólno Krajeńskie en Pologne, est d'abord une histoire d'amitié entre Jaroslaw DABROWSKI et Zbigniew MATTYA.

Depuis l'origine, nous souhaitons incarner un modèle d'entreprise où l'humain est la première des préoccupations. Nous considérons que l'épanouissement personnel de chaque membre de notre équipe, est la clé de notre succès. Garder comme piliers des valeurs familiales participe à ce projet.
Nous créons du mobilier répondant aux besoins spécifiques des espaces de travail. Pour vous permettre de favoriser le travail collaboratif, la créativité et les échanges dans l'entreprise, nous vous proposons un mobilier design, conçu PAR et POUR l'homme. Grâce à notre politique de réinvestissement constant dans l'outil de production nous disposons d'un parc de machines modernes, permettant une fabrication de qualité. Citoyens du monde, nous agissons aujourd'hui en pensant aux générations de demain. Ainsi nous utilisons des matériaux au taux de recyclabilité proche de 95%.

Le monde du travail est en mutation constante. Nous veillons, et collaborons avec des designers et nos clients, pour anticiper et être toujours au plus près du besoin.

Informations générales :

Garantie :
Produits .mdd - **5 ans.**
Composants électriques et tissus - **2 ans.**

Mélaminé - certifié :

Montage :
livrée en pièces détachées

Emballage :
carton, enveloppe en plastique perforé

Densité du panneau :
12 mm - 690 - 750 kg/m3
18 mm - 650 - 690 kg/m3
28 mm - 610 - 630 kg/m3
36 mm - 610 - 630 kg/m3

Plateau

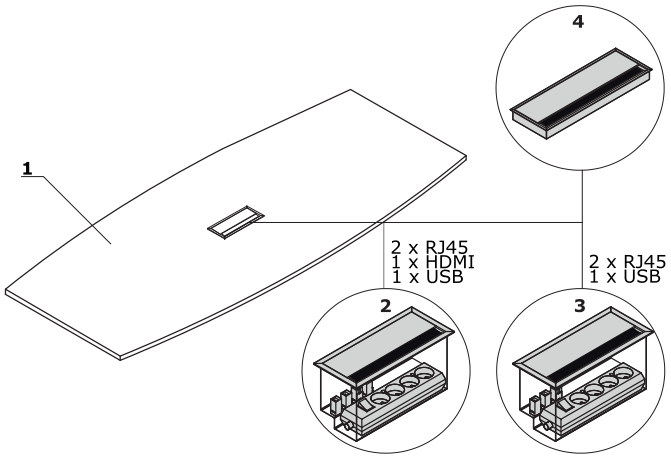

1. **Plateau –** mélaminé 28 mm, chants ABS
   OPTION PAYANTE:
2. **Mediabox M04H –** 2xRJ45 (classe E, cat. 6); 1xUSB/1xHDMI/4x230V, couleur: M009 - aluminium semi-mate
3. **Mediabox M04 –** 2xRJ45 (classe E, cat. 6); + 1 x USB + 4 x 230V, couleur: M009 - aluminium semi-mate
4. **Top access M05 –** couleur: M009 - aluminium semi-mate

Piétement - tables Tack

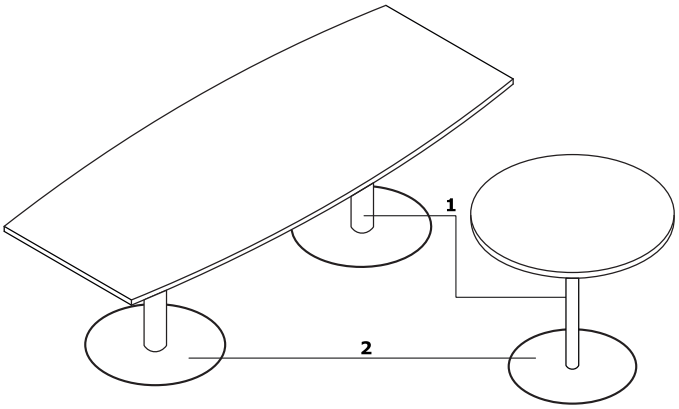

1. **Colonne –** finition peinture poudre époxy
2. **Embase –** acier inoxydable INOX

www.mdd.eu

Tack – tables et tables de réunion *

ST06
650 / 1000 / 730
40 kg

ST08
800 / 800 / 730
32 kg

ST10
1000 / 1000 / 730
45 kg

ST12
1200 / 1200 / 730
55 kg

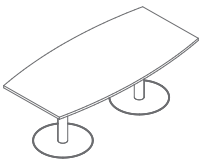

ST12P
2000 / 800-1000 / 730
93 kg

ST12E
2000 / 1000 / 730
92 kg

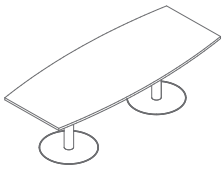

ST24
2400 / 800-1000 / 730
98 kg

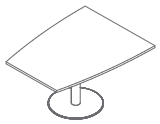

ST14
1400 / 800-1100 / 730
55.4 kg

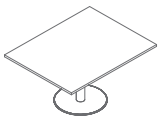

ST14S
1400 / 1100 / 730
57.6 kg

PS80
800 / 800 / 1100
23 kg

PS2
550 / 550 / 643
14 kg

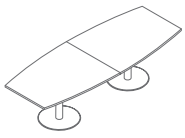

ST15
2800 / 1100-800 / 730
110.8 kg

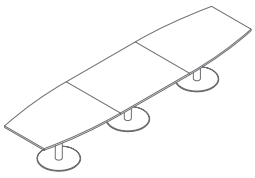

ST16
4200 / 1100-800 / 730
168.4 kg

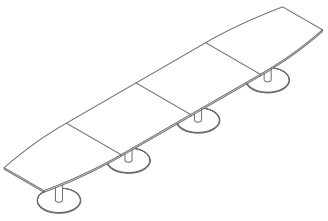

ST17
5600 / 1100-800 / 730
226 kg

* Dimensions exprimées en millimètre : Largeur x Profondeur x Hauteur

www.mdd.eu

Tack - tables et tables de réunion *

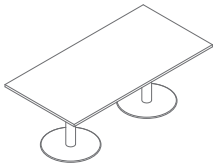

ST12PK
2000 / 800-1000 / 730
95 kg

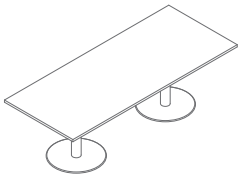

ST24K
2400 / 800-1000 / 730
102.5 kg

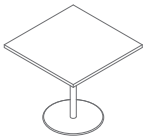

ST08K
800 / 800 / 730
33 kg

www.mdd.eu

* Dimensions exprimées en millimètre : Largeur x Profondeur x Hauteur

Plateau

14 Hêtre

26 Aluminium satiné

31 Chêne canadien

34 Wengé

39 Bouleau clair

64 Cacao

67 Blanc pastel

106 Noyer

154 Anthracite

08 Noir

167 Chêne gris

168 Chêne naturel

Piétement

Embase ronde

M009 Aluminium semi-mat RAL9006

M009 Aluminium semi-mat RAL9006

Inox *

M015 Blanc semi-mat RAL9010

M015 Blanc semi-mat RAL9010

Inox *

M154 Anthracite semi-mat RAL7043

M154 Anthracite semi-mat RAL7043

Inox *

M115 Noir semi-mat RAL9005

M115 Noir semi-mat RAL9005

Inox *

* option avec plus-value

www.mdd.eu