Gaya
descriptif technique

.mdd

MDD, créée en 1993 à Sępólno Krajeńskie en Pologne, est d'abord une histoire d'amitié entre Jaroslaw DABROWSKI et Zbigniew MATTYA.

Depuis l'origine, nous souhaitons incarner un modèle d'entreprise où l'humain est la première des préoccupations. Nous considérons que l'épanouissement personnel de chaque membre de notre équipe, est la clé de notre succès. Garder comme piliers des valeurs familiales participe à ce projet.
Nous créons du mobilier répondant aux besoins spécifiques des espaces de travail. Pour vous permettre de favoriser le travail collaboratif, la créativité et les échanges dans l'entreprise, nous vous proposons un mobilier design, conçu PAR et POUR l'homme. Grâce à notre politique de réinvestissement constant dans l'outil de production nous disposons d'un parc de machines modernes, permettant une fabrication de qualité. Citoyens du monde, nous agissons aujourd'hui en pensant aux générations de demain. Ainsi nous utilisons des matériaux au taux de recyclabilité proche de 95%.

Le monde du travail est en mutation constante. Nous veillons, et collaborons avec des designers et nos clients, pour anticiper et être toujours au plus près du besoin.

Informations générales :

Garantie :
Produits MDD - **5 ans.**
Composants électriques et tissus - **2 ans.**

Mélaminé - certifié :

Tissus - certifié :

Montage :
le produit est livré pré-assemblé

Emballage :
carton

Conforme aux normes :
PN-EN 1335-2:2009

Gaya

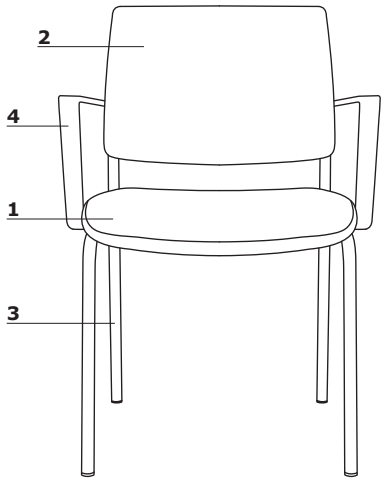

1. Assise - tapissée
2. Dossier - résille Runner
3. Structure - 4 pieds tube métal finition peinture poudre époxy noire semi-mat :
- empilabilable - par 4 max
- OPTION AVEC PLUS VALUE - 4 pieds, tube métal chromé
- OPTION AVEC PLUS VALUE - luge, tube métal chromé avec patins

4. OPTION AVEC PLUS VALUE - accoudoirs en polyuréthane noir

- charge max 120 kg

Gaya K

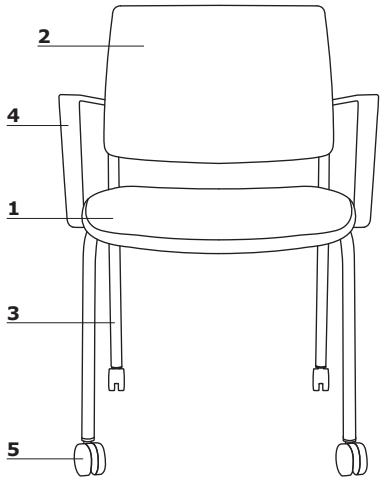

1. Assise - tapissée
2. Dossier - résille Runner
3. Structure - 4 pieds tube métal finition peinture poudre époxy noire semi-mat :
- **OPTION AVEC PLUS VALUE -** 4 pieds, tube métal chromé

4. OPTION AVEC PLUS VALUE - accoudoirs en polyuréthane noir
5. Roulettes - pour sol souple, noires OPTION AVEC PLUS-VALUE - pour sol dur, noires

- charge max 120 kg

Dimensions (mm) - Gaya

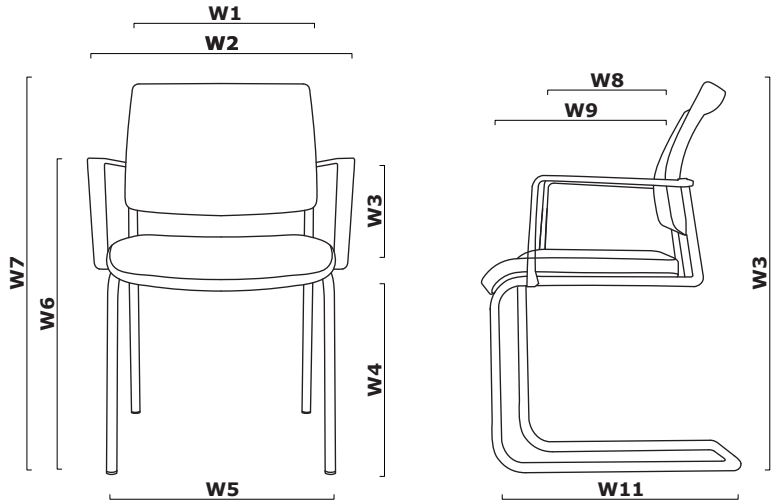

W1 - 460 | W2 - 565 | W3 - 180 | W4 - 480 | W5 - 490 | W6 - 650 | W7 - 835 | W8 - 330 | W9 - 480 | W10 - 835 | W11 - 515|

Dimensions (mm) - Gaya K

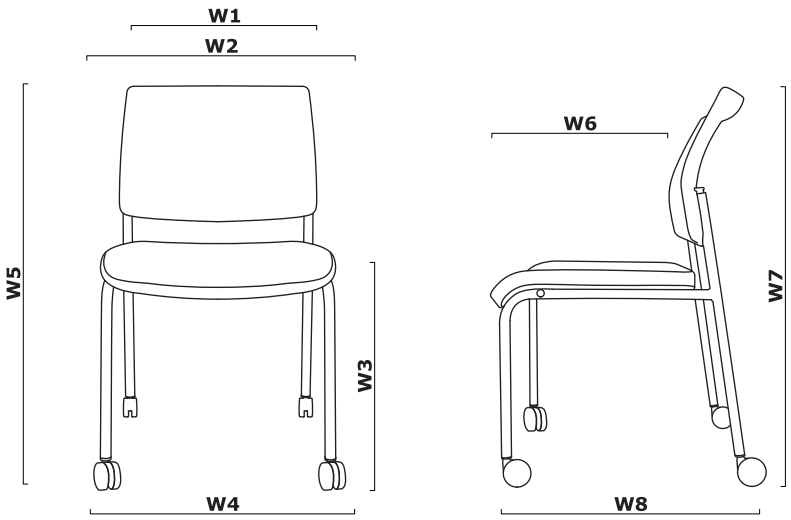

W1 - 460 | W2 - 565 | W3 - 480 | W4 - 500 | W5 - 835 | W6 - 480 | W7 - 835 | W8 - 525|

Gaya *

GAYA
565 / 515 / 835
10 kg

Gaya K *

GAYAK
565 / 525 / 835
10.5 kg

* Dimensions exprimées en millimètre : Largeur x Profondeur x Hauteur

Assise - Tissu Nemo

NE-1 Beige

NE-2 Jaune orangé

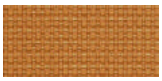
NE-3 Orange

NE-5 Rouge

NE-9 Vert

NE-10 Gris

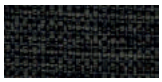
NE-14 Graphite

NE-15 Bleu marine

NE-16 Noir

NE-17 Bleu

Données techniques :

Composition	polyester 100%
Poids du tissu	366g/m2
Résistance à l'abrasion	PN_EN ISO 12947 - 2:2 100,000
Résistance au boulochage	scale 1-8, max. 8, PN-EN ISO 105 - B02 (3-4)
Tenue à la lumière	scale 1-5, max. 5, PN-EN 1021 - 2,
Résistance au frottement	PN-EN 1021 - 1 skcale 1-5, max. 5, EN ISO 105x12 (humide/sec) 4-5

Assie, dossier -Tissu Runner - Tarif Groupe II

R-63034 Orange

R-64089 Rouge

R-66063 Bleu

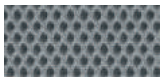
R-60011 Gris

R-68056 Vert

R-66064 Bleu marine

R-60999 Noir

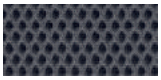
R-60025 Graphite

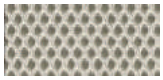
R-61128 Beige

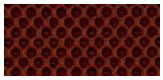
R-61130 Marron

Données techniques :

Composition	polyester 100%
Poids du tissu	510 g/lm (16.45 oz/lin.yd.)
Résistance à l'abrasion	BS EN ISO 12947-2 70,000 Martindale
Résistance au boulochage	scale 1-5, max 5,EN ISO 12945-2 (4-5)
Tenue à la lumière	scale 1-8, max 8,EN ISO 105-B02 (5-7)
Résistance au frottement	scale 1-5, max 5, EN ISO 105x12 (humide/sec) 4-5
Absorption acoustique	ISO 354
Normes au feu	BS EN 1021-2 allumette, CA TB 117-2013, BS EN 1021-1 (cigarette) Class Uno UNI 9175 Class 2, EMME

Assise - Tissu Medley - Tarif Groupe II

M-68005 Olive foncé

M-68002 Olive claire

M-68115 Vert

M-61002 Beige

M-67053 Bleu foncé

M-67006 Bleu clair

M-66008 Gris

M-64019 Rouge

M-63064 Rose

M-60999 Noir

Données techniques :

Composition	polyester 100%
Poids du tissu	510 g/lm (16.45 oz/lin.yd.)
Résistance à l'abrasion	BS EN ISO 12947-2, 75,000 Martindale
Résistance au boulochage	scale 1-5, max. 5, EN ISO 12945-2 (4)
Tenue à la lumière	scale 1-8, max. 8, EN ISO 105-B02 (5-7)
Résistance au frottement	scale 1-5, max. 5, EN ISO 105x12 (humide/sec (4-5/4-5)
Absorption acoustique	ISO 354
Normes au feu	BS EN 1021-1 (cigarette) BS 476 Class 2 Class Uno UNI 9174 - UNI 8457 CA TB 117-2013 ASTM E 84 Class I

Assise - Tissu Atlantic * - Tarif Groupe II

Données techniques :

Composition	polyester 100%
Poids du tissu	530 g/lm (17.09 oz/lin.yd.)
Résistance à l'abrasion	BS EN ISO 12947-2, 110,000 Martindale
Résistance au boulochage	scale 1-5, max. 5, EN ISO 12945-2 (4-5)
Tenue à la lumière	scale 1-8, max. 8, EN ISO 105-B02 (5-7)
Résistance au frottement	scale 1-5, max. 5, EN ISO 105x12 (humide/sec (4-5/4-5)
Normes au feu	CA TB 117-2013 ASTM E 84 Class I BS EN 1021-2 (allumette) BS EN 1021-1 (cigarette)

Assise - Tissu Vita - Tarif Groupe II

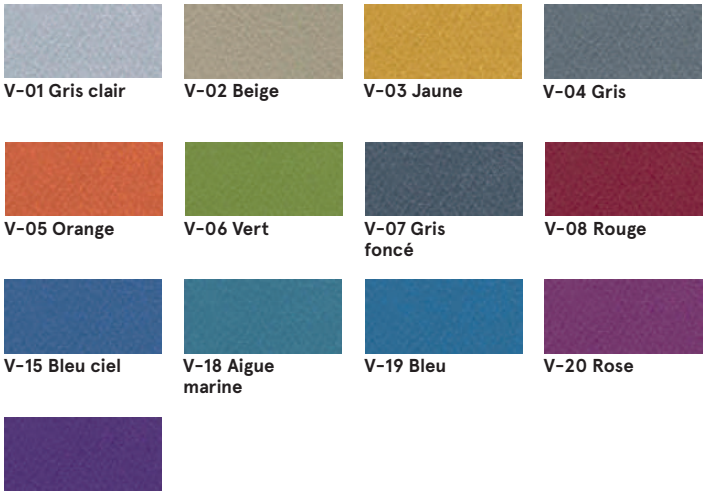

Données techniques :

Composition	Surface: 98,5% PVC, 1,5% PU Couche Intérieure: 50% poliester, 50% Coton
Poids du tissu	850g/m2 ± 10% (1190G/lin. m ± 10%)
Résistance à l'abrasion	BS EN ISO 5470-2, 100,000 Martindale
Tenue à la lumière	6 (ISO 105 - B02)
Résistance au frottement	humide: 4, sec: 4 (ISO 105 - X12)
Normes au feu	BS EN 1021 - (cigarette) BS EN 1021 - 2 (allumette) BS 5852 - (Ignition Source) BS 7176 - (Medium Hazard)
Résistance à la flexion	BS EN ISO 7854 - Method B, 400.000 Flexing cycles
Traitementanti-microbien / antibactèrien	AATCC 147

Assise - Tissu River - Tarif Groupe II

Données techniques :

Composition	polyester 100%
Poids du tissu	300g/m2 (+/- 5%)
Résistance à l'abrasion	100,000 Martindale (EN ISO 12947-1,2)
Résistance au boulochage	EN ISO 12945-2 (5)
Tenue à la lumière	4 (EN ISO 105-B02)
Résistance au frottement	sec: 4-5, humide: 3 (EN ISO 105-x12)
Normes au feu	BS 5852: Part 1, Ignition Source 0 (cigarette) BS 5852: Part 1, Ignition Source 1 (allumette) EN1021 - 2

***** Il est possible de commander l'ensemble des références Atlantiques de l'offre Gabriel (hors standard MDD), sous un délai de 8 semaines

Assise - Tissu Xtreme - Tarif Groupe III

Données techniques :

Composition	100% Trevira Clame (CS) 100% Recykling (YS) Polyester retardateur de flamme. Teintures non métalliques.
Poids du tissu	310 g/m2 ±5% (435g/lin.m ±5%)
Résistance à l'abrasion	60,000 Martindale (CS) 100,000 Martindale (YS)
Tenue à la lumière	6 (ISO 105 - B02)
Résistance au frottement	Humide: 4, Sec: 4 (ISO 105 - X12)
Normes au feu	EN 1021 - 1 (cigarette), EN 1021 - 2 (allumette) BS 7176 Low Hazard, NF P92-507 M1, DIN 4102 B1, UNI 9175 Klasa 1 IM, UNI 8456, UNI 9174 & UNI 9177 Classe Uno, ÖNORM B 3825 & A 3800-1 NF D 60-013

Assise - Tissu Synergy - Tarif Groupe III

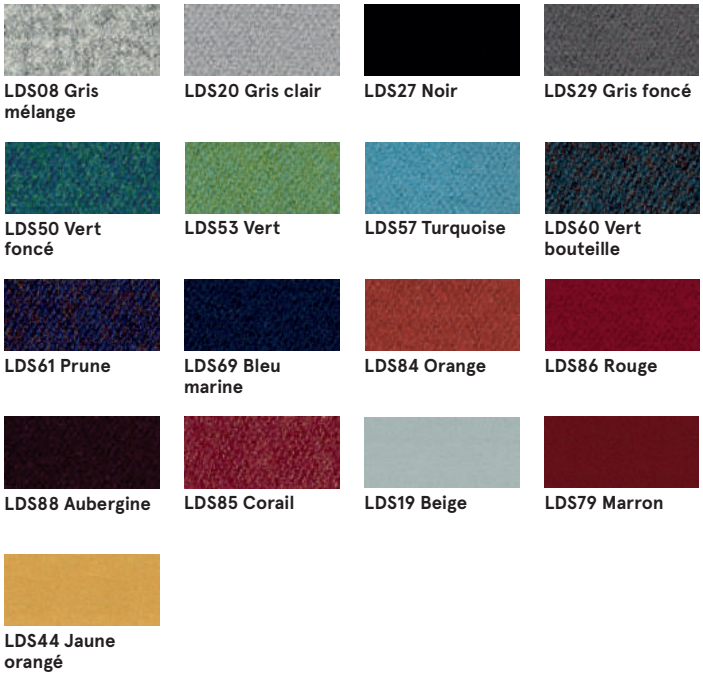

Données techniques :

Composition	95% Laine Vierge, 5% Poliamid
Poids du tissu	400g/m2 ±5% (560 g/lin.m ±5%)
Résistance à l'abrasion	Certificat indépendant ≥100,000 Martindale
Tenue à la lumière	5 (ISO 105 - B02)
Résistance au frottement	ISO 105 - X12 - humide: 4, sec: 4
Normes au feu	EN 1021 - 1 (cigarette), EN 1021 - 2 (allumette), BS 7176 Faible danger, UNI 9175 Classe 1 IM, ÖNORM B 3825 & A 3800-1

Tissu Atlas - Tarif Groupe IV

Données techniques :

Composition	90% new wool, 10% nylon
Poids du tissu	286g/m2, 400g/lm
Résistance à l'abrasion	100,000 cykli Martindale, EN ISO 12947
Tenue à la lumière	ISO 105 B02: 6-7
Résistance au frottement	ISO 105-X12:2001, (wet/dry) 4-5/4-5
Normes au feu	BS EN 1021-2 Match,BS EN 1021-1 Cigarette, BS 5 5852 Crib 5, BS 5852 ignition source 3, BS 5852 Part 1, NF D 60 013, UNI 9175 1IM, US Cal. Bull. 117-2013

Tissu Field2 - Tarif Groupe IV

FD-463 Jaune orangé

FD-963 Vert

FD-123 Beige

FD-132 Gris

FD-142 Graphite

FD-662 Rouge

FD-673 Bleu -rouge

FD-782 Bleu marine

FD-693 Bordeaux

FD-192 Noire

Données techniques :

Composition	100% Trevira CS
Poids du tissu	321g/m2, 450g/lm
Résistance à l'abrasion	100,000 cykli Martindale, EN ISO 12947
Tenue à la lumière	ISO 105 B02: 5-7
Normes au feu	BS EN 1021-2 Match,BS EN 1021-1 Cigarette, BS 5 5852 Crib 5, DIN 4102 B1 FAR 25.853, UNI 9177 classe 1, US Cal. Bull. 117-2013

Structure - 4 pieds

M115 Noir semi-mat RAL 9005

17 Chrome *

Structure - luge

17 Chrome

* OPTION AVEC PLUS VALUE