QUARTZ TABLE Ø69

By Ramon Esteve

Ayant la géométrie orthogonale de la collection VELA comme point de départ, Ramon Esteve crée une chaise qui atteint la balance entre la légèreté et la résistance.
L'usage du polyamide nous permet réduire au minimum la section de ses pieds sans compromettre la consistance d'une chaise structurellement solide.
Ce travail de synthèse a comme résultat une chaise qui justifie tout le matériel utilisé. La composition rectiligne de sa forme est seulement interrompue par son siège ergonomique et son dossier. Cette consigne rigoureuse fait de VELA une chaise avec de la stabilité optimale, excellente pour être utilisée dans des espaces commerciaux.
View online: https://www.vondom.com/fr/produits/54199

Caractéristiques

Description

Fabriqué à partir de polyamidi par injection et renforcé de fibre de verre. Empilables. Disponible dans diverses couleurs. Apte pour une utilisation intérieure et extérieure.

Poids

10.22 Kg

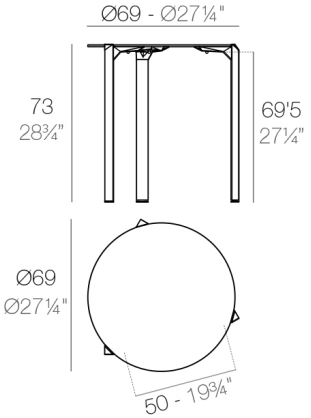

QUARTZ Mesa Ø69
QUARTZ Table Ø27¼"

Finition

BASIC PP

Ref. 54199

Disponible en plusieurs couleurs

COLOR	BASIC PP
BLANC	
NOIR	
ECRU	